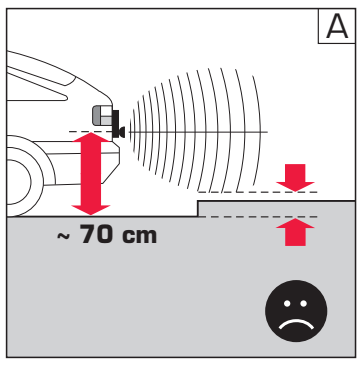

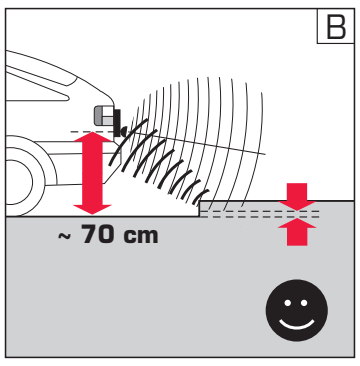

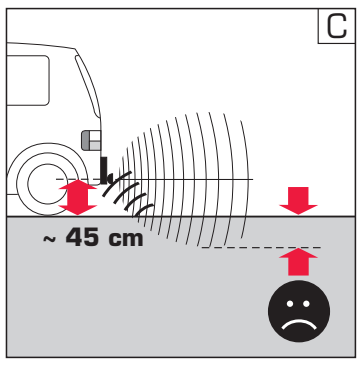

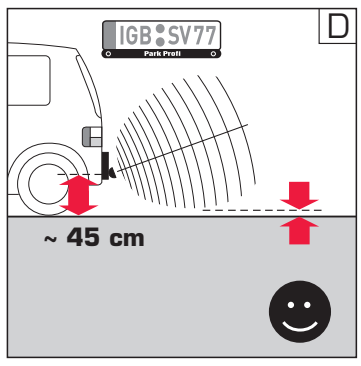

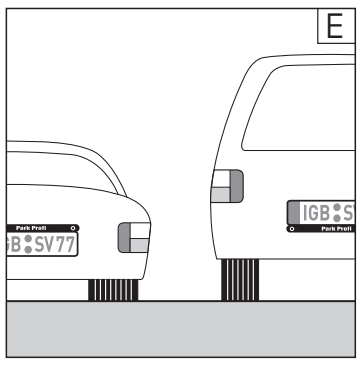

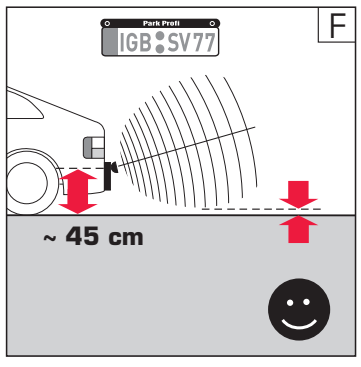

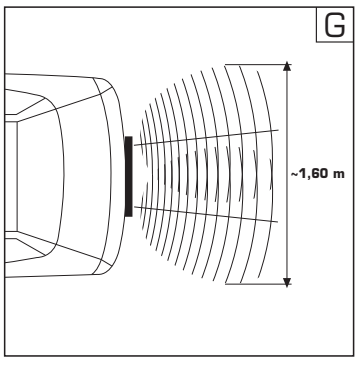

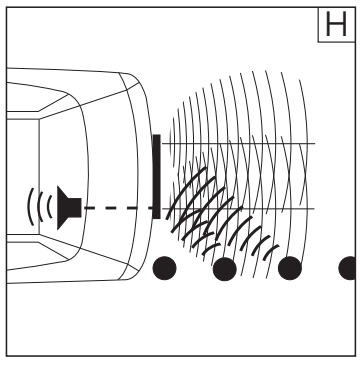

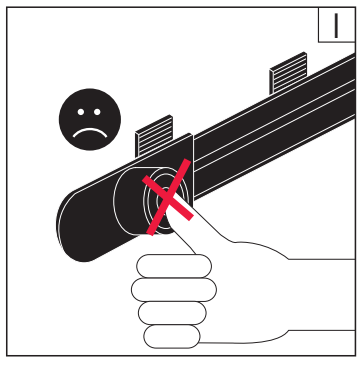

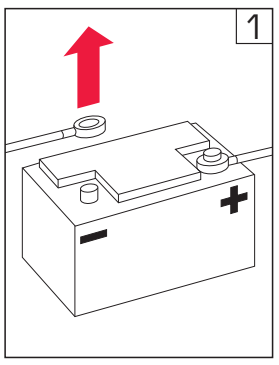

Zündung aus /
Batterie abklemmen.

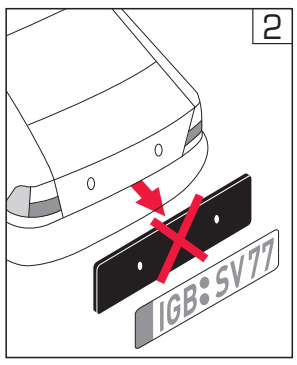

Entfernen von Nummernschild und altem Nummernschildträger.

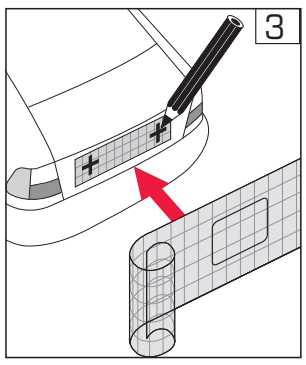

ParkProfi Schablone positionieren und die vorhandenen Bohrlöcher einzeichnen.

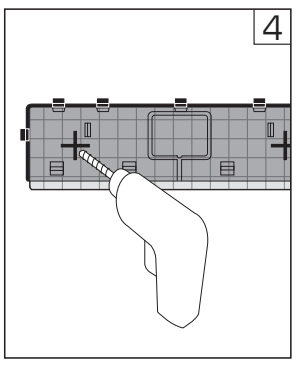

Eingezeichnete Löcher auf ParkProfi übertragen und durchbohren (5 mm ø).

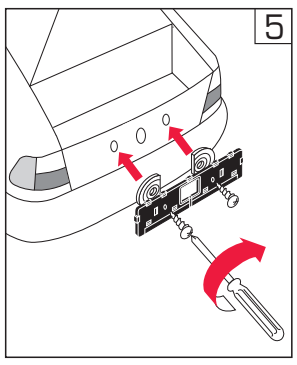

ParkProfi Träger wie bisher aufschrauben.

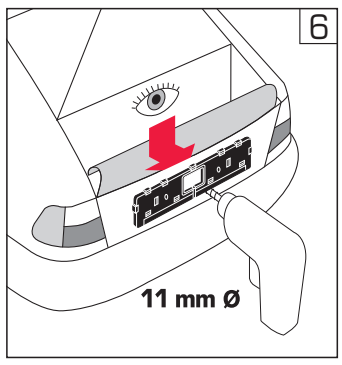

Bohrung im Bereich des mittleren Ausschnitts (Bohrer 11 mm ø anbei).
Achtung: Kontrolle auf mögliche Beschädigung innen liegender Teile.

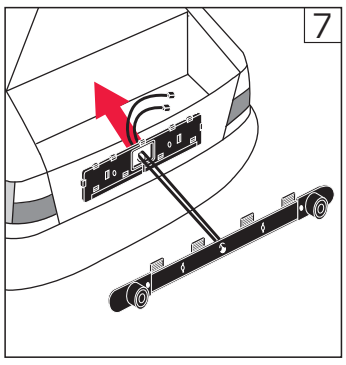

Sensorkabel einzeln und nacheinander durch das Loch führen.

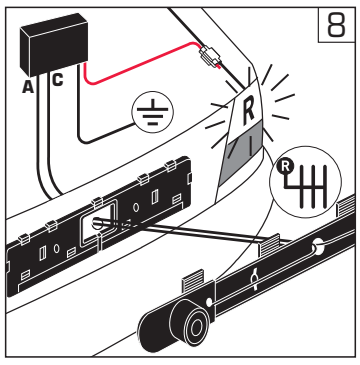

ParkProfi Elektronikbox im Kofferraum nahe eines Rückfahrscheinwerfers befestigen und mit Sensorkabeln verbinden.

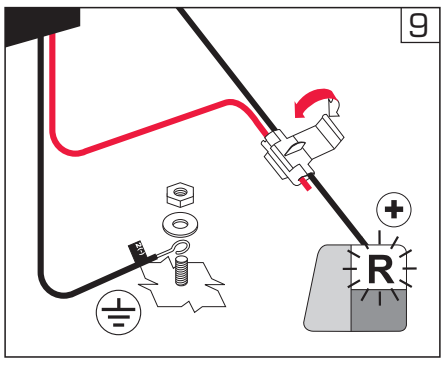

Mittels beiliegendem Schneidklemmverbinder das rote Kabel der Elektronikbox mit dem 12 Volt Pluskabel des Rückfahrscheinwerfers verbinden. **Achtung:** Masse an blanker Karosserie anschließen – nicht am braunen Massekabel.

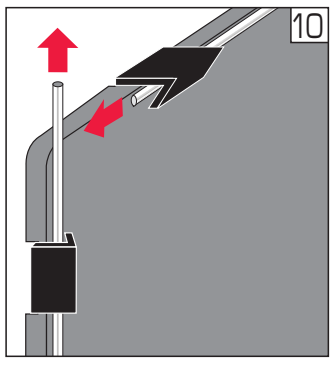

Kunststoffschnur unter den Halteklammern des Nummernschildträgers entfernen, und Nummernschild einschieben ohne die Klammern fest einzudrücken.

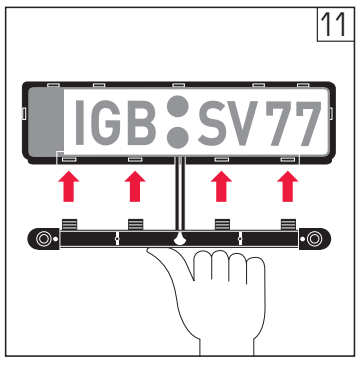

Sensorleiste mit den 4 Laschen gleichmäßig parallel einführen und andrücken.

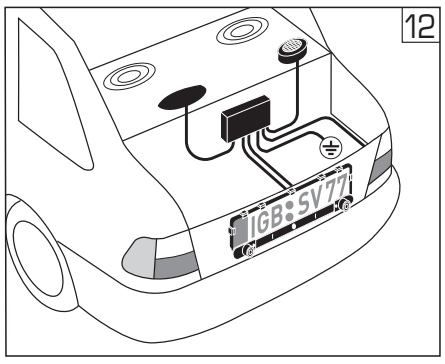

Display im Bereich Heckfenster und im Sichtfeld des Innenrückspiegels befestigen und mit der Elektronikbox verbinden. Der integrierte, relativ laute Beep-Ton kann abgeschaltet und alternativ vom beiliegenden Beep-Tongeber ersetzt werden.
Achtung: Die Beep-Tongeber nicht parallel betreiben.

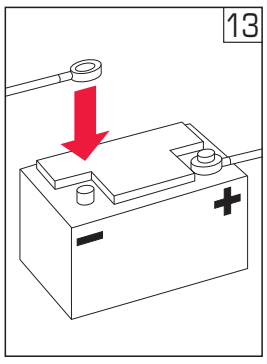

Batterie wieder anklemmen / Zündung ein, aber Motor aus.

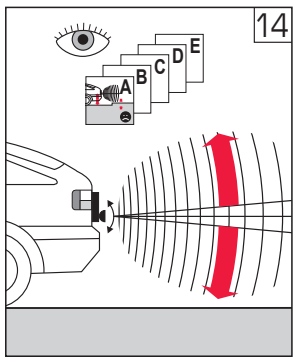

Rückwärtsgang einlegen und erster Funktionstest per Hand. Sensorleiste so ausrichten, dass die Sensoren den Boden gerade nicht mehr erkennen.

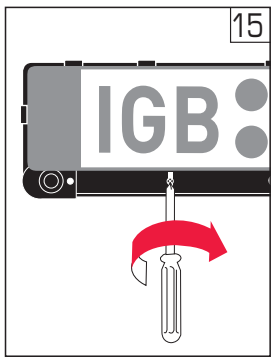

Fixieren der der ausgerichteten Sensorleiste, zuerst mit den beiden mittleren Schrauben, dann mit den beiden äußeren Schrauben der Kopfteile.

Fixieren des Nummernschildes am ParkProfi durch Eindrücken der Halteklammern.

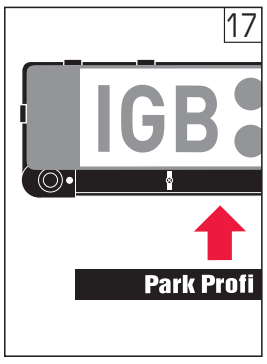
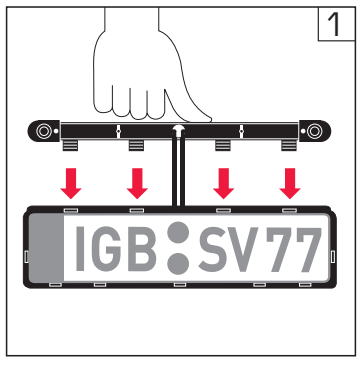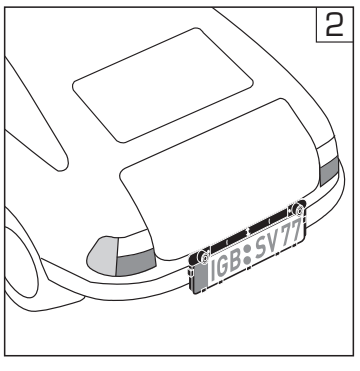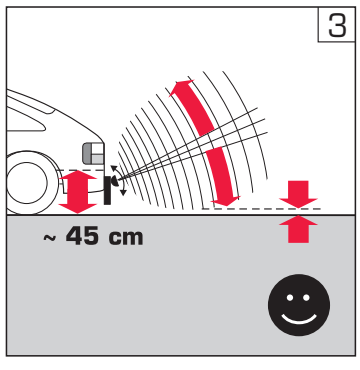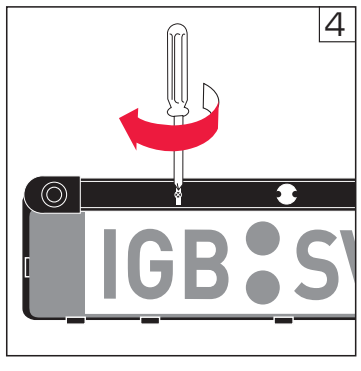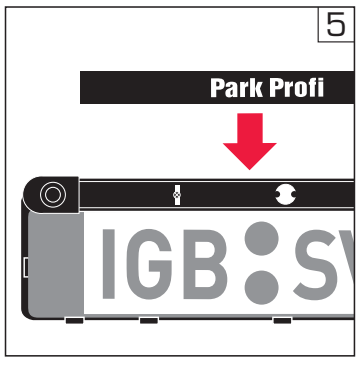
Die noch offene Sensorleiste mit der ParkProfi Blende verschließen – fertig.